Cool Tec®
Electronic GmbH

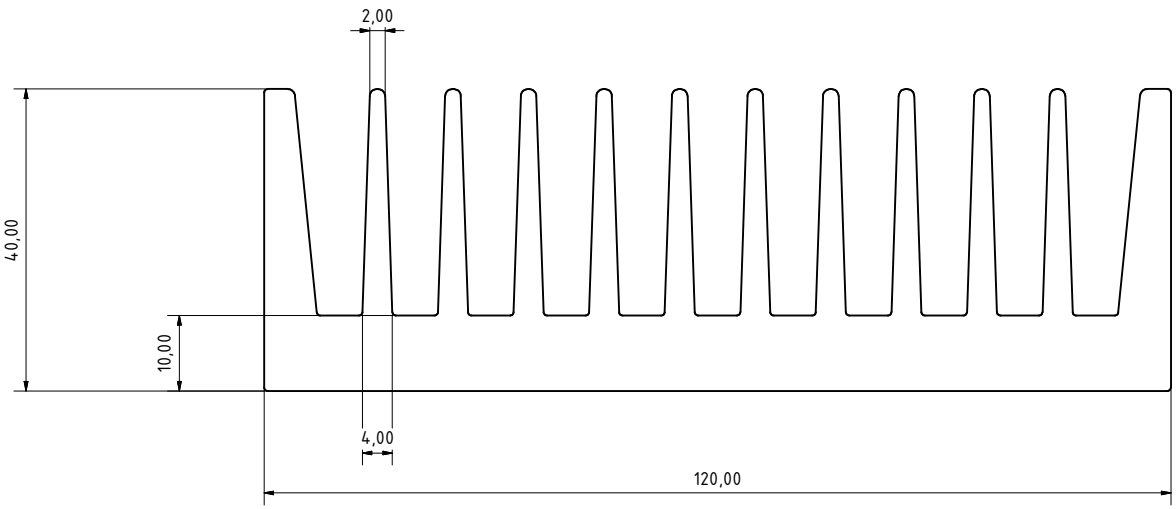

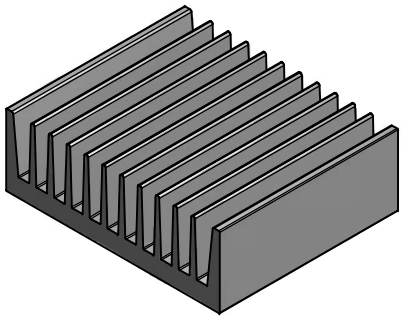

profile type:	ct - 1214		
		thermal resistance:	l = 100 mm
width:	120,00 mm	Pv (W)	RthK (K/W)
height:	40,00 mm	10	1,6
bottom thickness:	10,00 mm	20	1,36
weight:	6,551 kg/m	40	1,16
alloy:	AlMgSi0,5 F22	60	1,065
		80	0,99

Cool Tec Electronic GmbH
Großbreitenbach

	Datum	Name
Gezeichnet	05.05.2015	GBB-GK
Kontrolliert		
Norm		

Alle Rechte bei der Cool Tec Electronic GmbH, auch für Schutzrechtsanmeldungen. Jede Verfügungsbefugnis, wie Kopier- und Weitergaberecht, bei uns.

Status | Änderungen | Datum | Name

05.05.2015

Profiltoleranzen nach DIN EN 12020

ct - 1214

ct - 1214

1

A2