Cool Tec®
Electronic GmbH

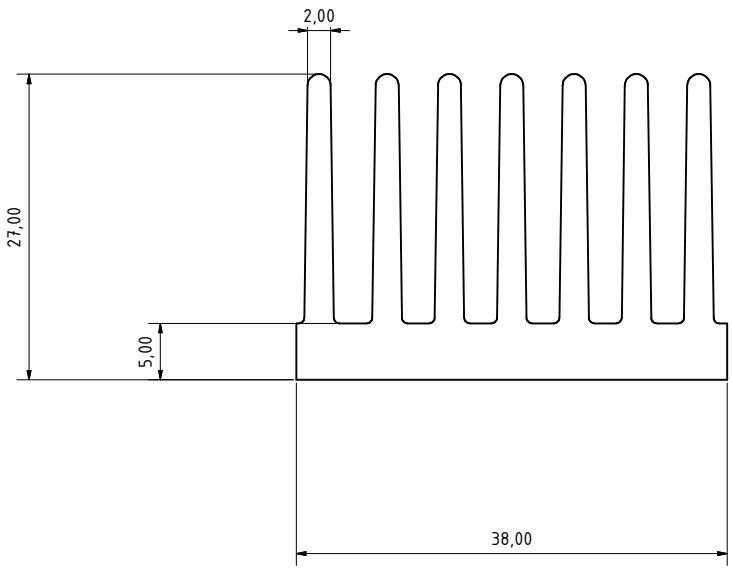

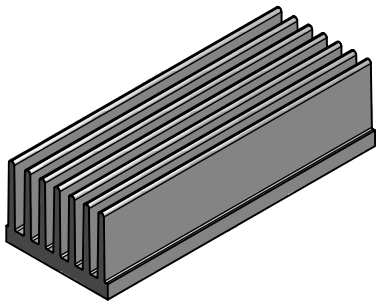

profile type:	ct - 106		
		thermal resistance:	l = 100 mm
width:	38,00 mm	Pv (W)	RthK (K/W)
height:	27,00 mm	4	5,4
bottom thickness:	5,00 mm	6	5
weight:	1,466 kg/m	8	4,8
alloy:	AlMgSi0,5 F22	10	4,5
		12	4,4

Cool Tec Electronic GmbH
Großbreitenbach

	Datum	Name
Gezeichnet	29.04.2015	GBB-GK
Kontrolliert		
Norm		

Alle Rechte bei der Cool Tec Electronic GmbH, auch für Schutzrechtsanmeldungen. Jede Verfügungsbefugnis, wie Kopier- und Weitergaberecht, bei uns.

Status	Änderungen	Datum	Name

29.04.2015

Profiltoleranzen nach DIN EN 12020

ct - 106

ct - 106

1

A2