Cool Tec®
Electronic GmbH

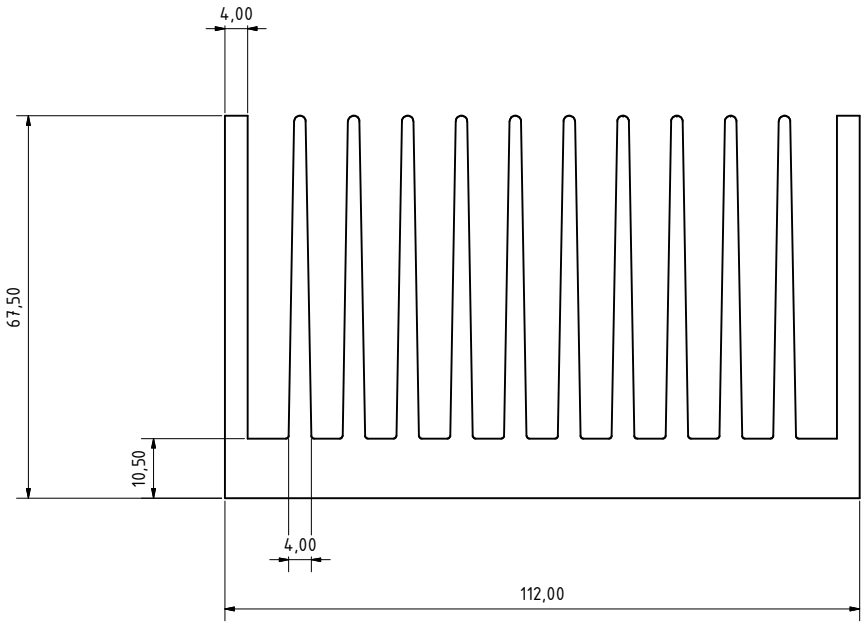

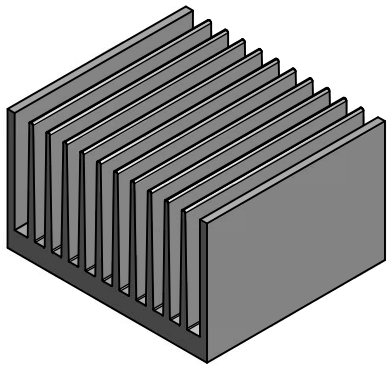

profile type:	ct - 112		
		thermal resistance:	l = 150 mm
width:	112,00 mm	Pv (W)	RthK (K/W)
height:	67,50 mm	20	1
bottom thickness:	10,50 mm	40	0,9
weight:	9023 g/m	60	0,8
alloy:	AlMgSi0,5 F22	80	0,74
		100	0,72

Cool Tec Electronic GmbH
Großbreitenbach

	Datum	Name
Gezeichnet	30.04.2015	GBB-GK
Kontrolliert		
Norm		

Status | Änderungen | Datum | Name

Alle Rechte bei der Cool Tec Electronic GmbH, auch für Schutzrechtsanmeldungen. Jede Verfügungsbefugnis, wie Kopier- und Weitergaberecht, bei uns.

30.04.2015

Profiltoleranzen nach DIN EN 12020

ct - 112

ct - 112

1

A2