Cool Tec®
Electronic GmbH

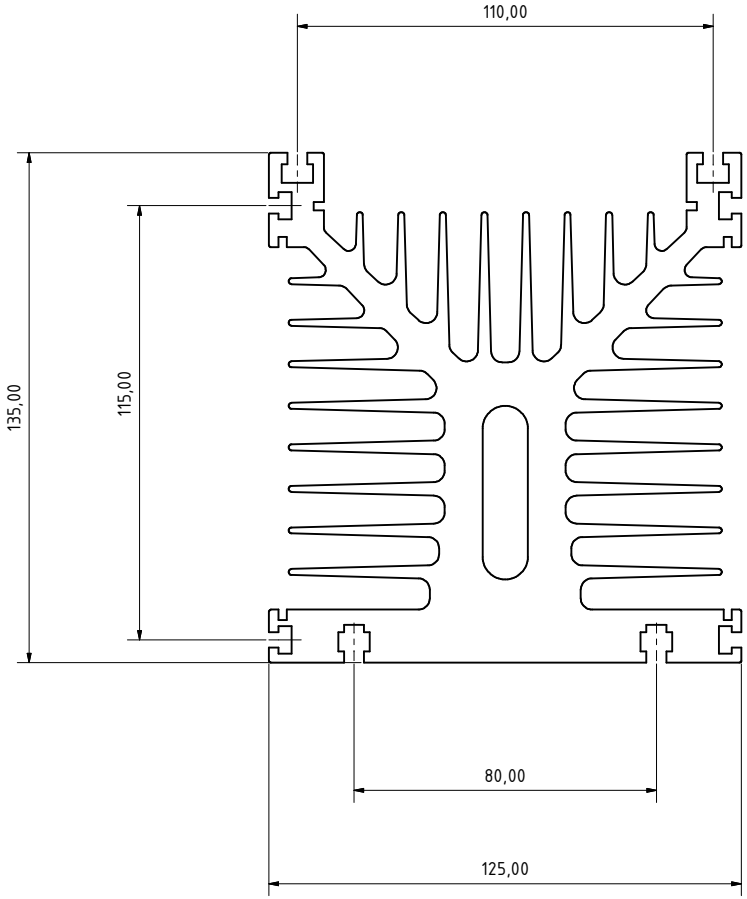

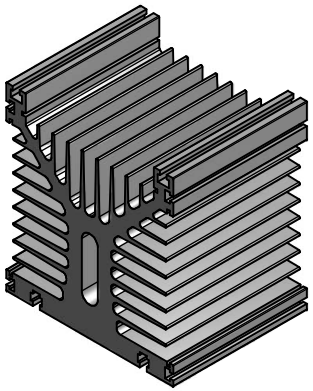

profile type:	ct - 125		
		thermal resistance:	l = 200 mm
width:	125,00 mm	Pv (W)	RthK (K/W)
height:	135,00 mm	5	0,46
bottom thickness:		10	0,4
weight:	17,417 kg/m	15	0,38
alloy:	AlMgSi0,5 F22	20	0,37
		25	0,36

Cool Tec Electronic GmbH
Großbreitenbach

	Datum	Name
Gezeichnet	20.05.2015	GBB-GK
Kontrolliert		
Norm		

Alle Rechte bei der Cool Tec Electronic GmbH, auch für Schutzrechtsanmeldungen. Jede Verfügungsbefugnis, wie Kopier- und Weitergaberecht, bei uns.

Status	Änderungen	Datum	Name

20.05.2015

Profiltoleranzen nach DIN EN 12020

ct - 125

ct - 125

1

A2