Cool Tec®
Electronic GmbH

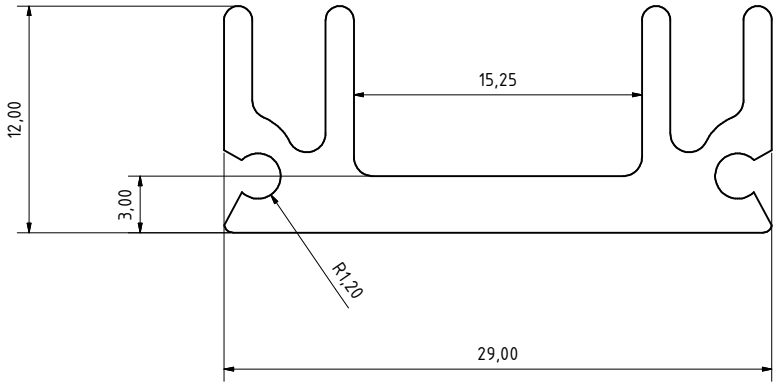

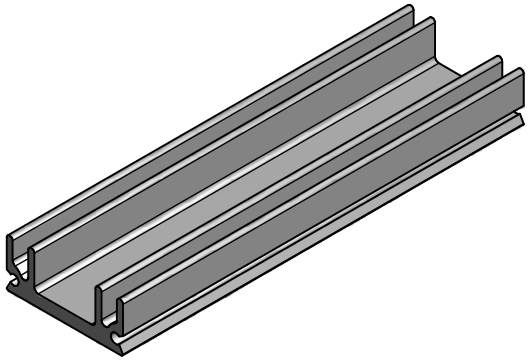

profile type:	ct - 129		
		thermal resistance:	l = 100 mm
width:	29,00 mm	Pv (W)	RthK (K/W)
height:	12,00 mm	4	7,5
bottom thickness:	3,00 mm	6	6,9
weight:	390 g/m	8	6,5
alloy:	AlMgSi0,5 F22	10	6,3
		12	6,2

Cool Tec Electronic GmbH
Großbreitenbach

	Datum	Name
Gezeichnet	30.04.2015	GBB-GK
Kontrolliert		
Norm		

Status	Änderungen	Datum	Name

Alle Rechte bei der Cool Tec Electronic GmbH, auch für Schutzrechtsanmeldungen. Jede Verfügungsbefugnis, wie Kopier- und Weitergaberecht, bei uns.

30.04.2015

Profiltoleranzen nach DIN EN 12020

ct - 129

ct - 129

1

A2