Cool Tec®
Electronic GmbH

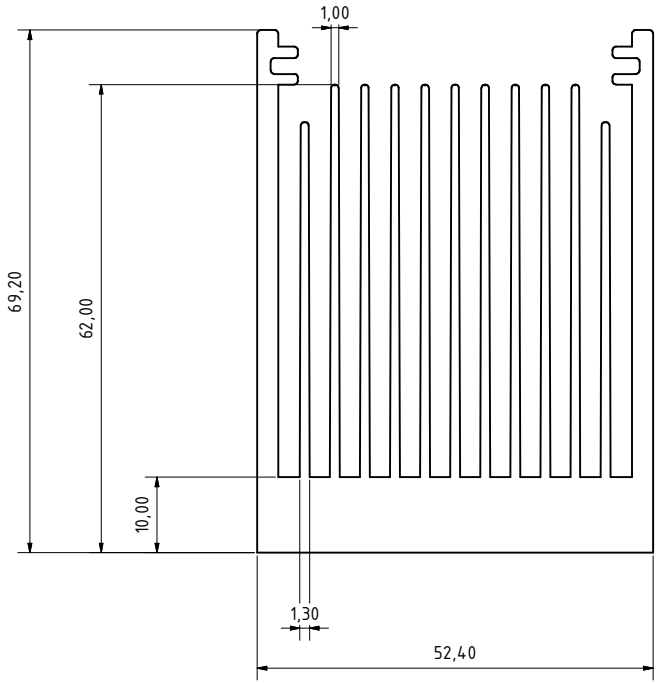

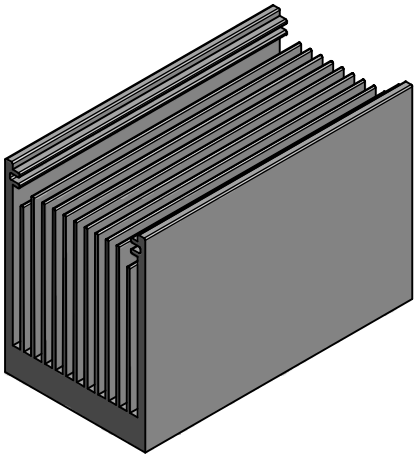

profile type:	ct - 1352		
		thermal resistance:	l = 100 mm
width:	52,40 mm	Pv (W)	RthK (K/W)
height:	69,20 mm	20	2,1
bottom thickness:	10,00 mm	40	1,8
weight:	4,110 kg/m	80	1,5
alloy:	AlMgSi0,5 F22	160	1,2
		320	1

Cool Tec Electronic GmbH
Großbreitenbach

	Datum	Name
Gezeichnet	04.05.2015	GBB-GK
Kontrolliert		
Norm		

Alle Rechte bei der Cool Tec Electronic GmbH, auch für Schutzrechtsanmeldungen. Jede Verfügungsbefugnis, wie Kopier- und Weitergaberecht, bei uns.

Status	Änderungen	Datum	Name

04.05.2015

Profiltoleranzen nach DIN EN 12020

ct - 1352

ct - 1352

1

A2