Cool Tec®
Electronic GmbH

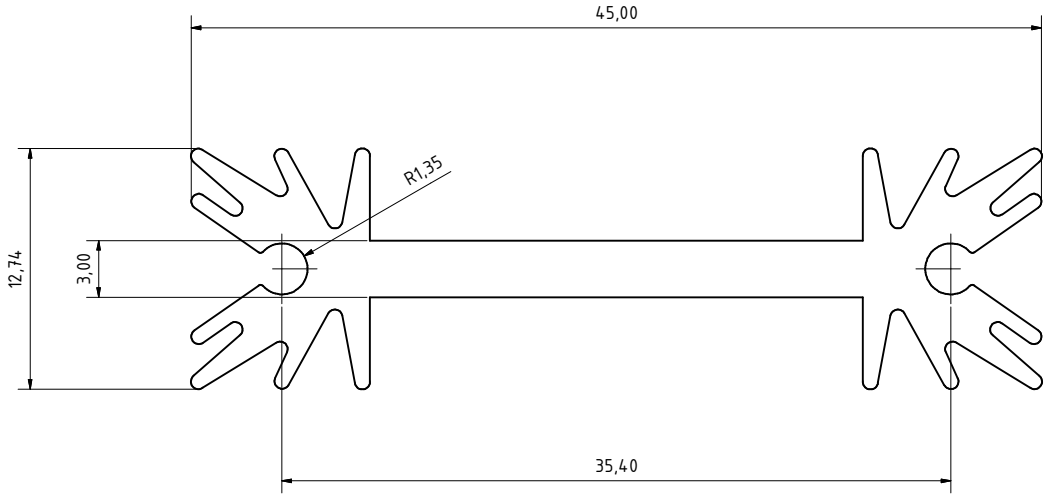

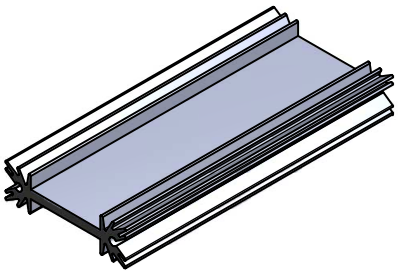

profile type:	ct - 45		
		thermal resistance:	l = 100 mm
width:	45,05 mm	Pv (W)	RthK (K/W)
height:	12,74 mm	4	5,2
bottom thickness:	3,00 mm	8	4,2
weight:	556 g/m	12	3,8
alloy:	AlMgSi0,5 F22	16	3,4
		20	3

Cool Tec Electronic GmbH
Großbreitenbach

	Datum	Name
Gezeichnet	28.04.2015	GBB-GK
Kontrolliert		
Norm		

Alle Rechte bei der Cool Tec Electronic GmbH, auch für Schutzrechtsanmeldungen. Jede Verfügungsbefugnis, wie Kopier- und Weitergaberecht, bei uns.

Status | Änderungen | Datum | Name

28.04.2015

Profiltoleranzen nach DIN EN 12020

ct - 45

ct - 45

1

A2